平成30年度愛知県高等学校新人体育大会ハンドボール競技西三河支部予選会　男子の部

期　　日 平成３０年１１月３日(土)，４日（日），１０日(土)，１１日（日）
会　　場 岡崎市体育館，豊田市運動公園体育館，豊田工業高等専門学校

優勝	杜若高校
第2位	岡崎城西高校
第3位	岡崎西高校
第4位	岡崎工業高校
第5位	知立東高校
第6位	松平高校
第7位	安城東高校
第8位	豊田高校

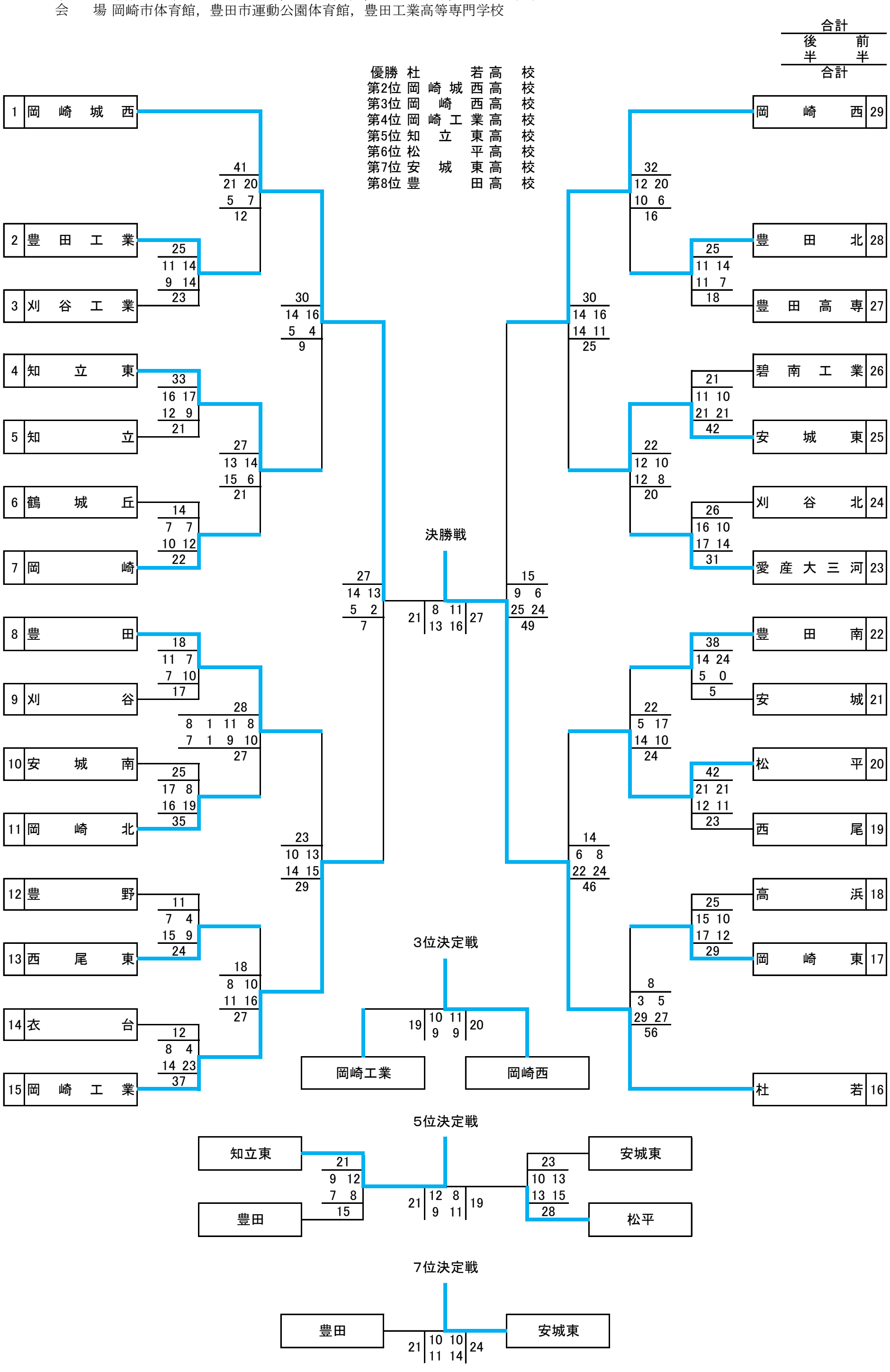

平成30年度愛知県高等学校新人体育大会ハンドボール競技西三河支部予選会　女子の部

期　　日 平成３０年１１月３日(土)，４日（日），１０日(土)，１１日（日）
会　　場 岡崎市体育館，豊田市運動公園体育館，知立市福祉体育館
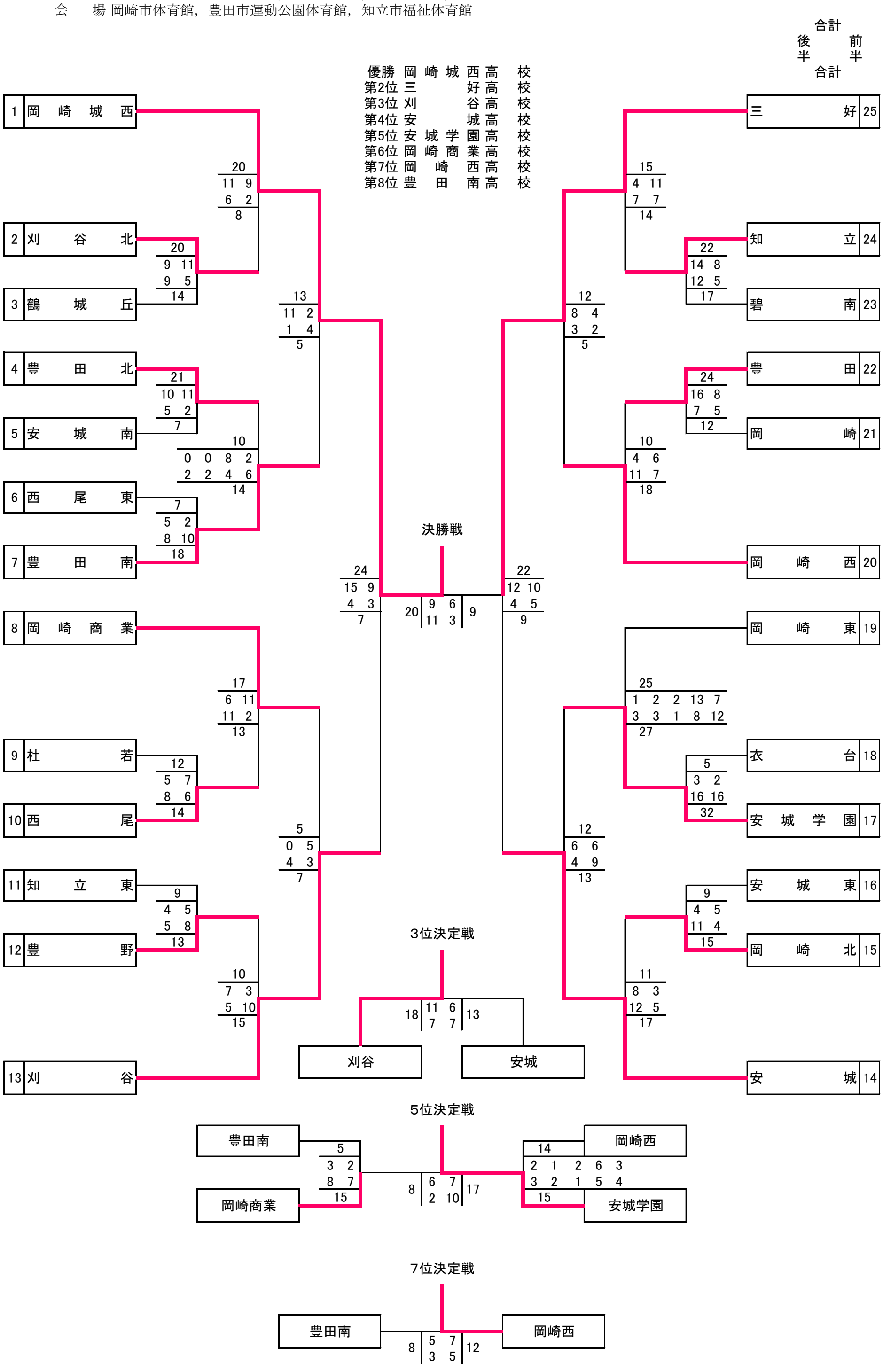
優勝	岡崎城西高校
第2位	三好高校
第3位	刈谷高校
第4位	安城高校
第5位	安城学園高校
第6位	岡崎商業高校
第7位	岡崎西高校
第8位	豊田南高校