令和元年度愛知県高等学校ハンドボール選手権大会西三河支部予選会　男子の部

期　　日 令和元年７月２４日（水）、２５日（木）、２６日（金）
会　　場 岡崎市体育館, 豊田市高岡公園体育館, 豊田市西部体育館, 豊田市運動公園体育館

優勝	杜若高校
第2位	岡崎城西高校
第3位	愛産大三河高校
第4位	高浜高校
第5位	刈谷工業高校
第6位	岡崎工業高校
第7位	豊田南高校
第8位	安城東高校

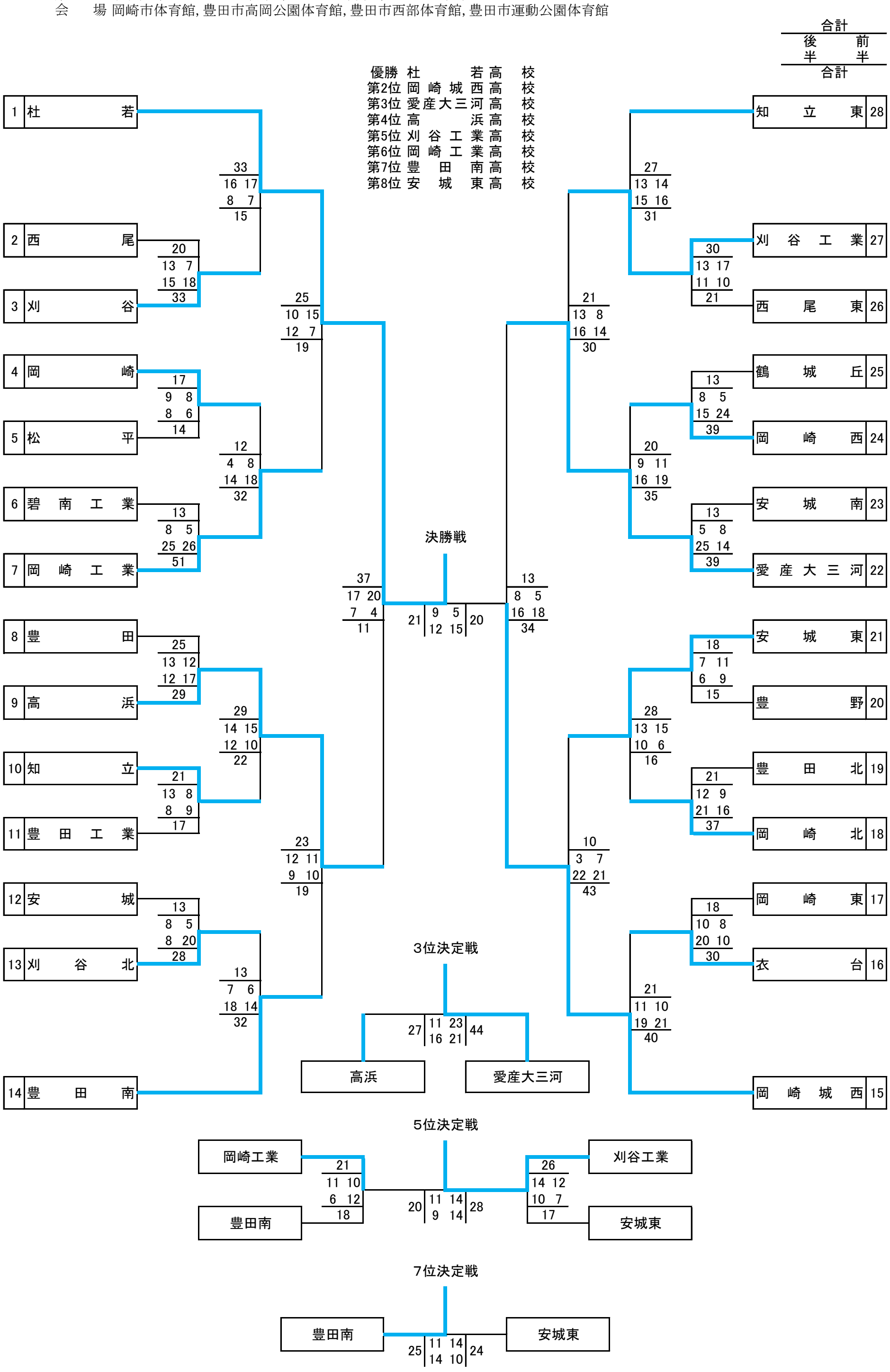

令和元年度愛知県高等学校ハンドボール選手権大会西三河支部予選会　女子の部

期　　日 令和元年７月２４日（水）、２５日（木）、２６日（金）
会　　場 岡崎市体育館, 豊田市高岡公園体育館, 豊田市西部体育館, 豊田市運動公園体育館
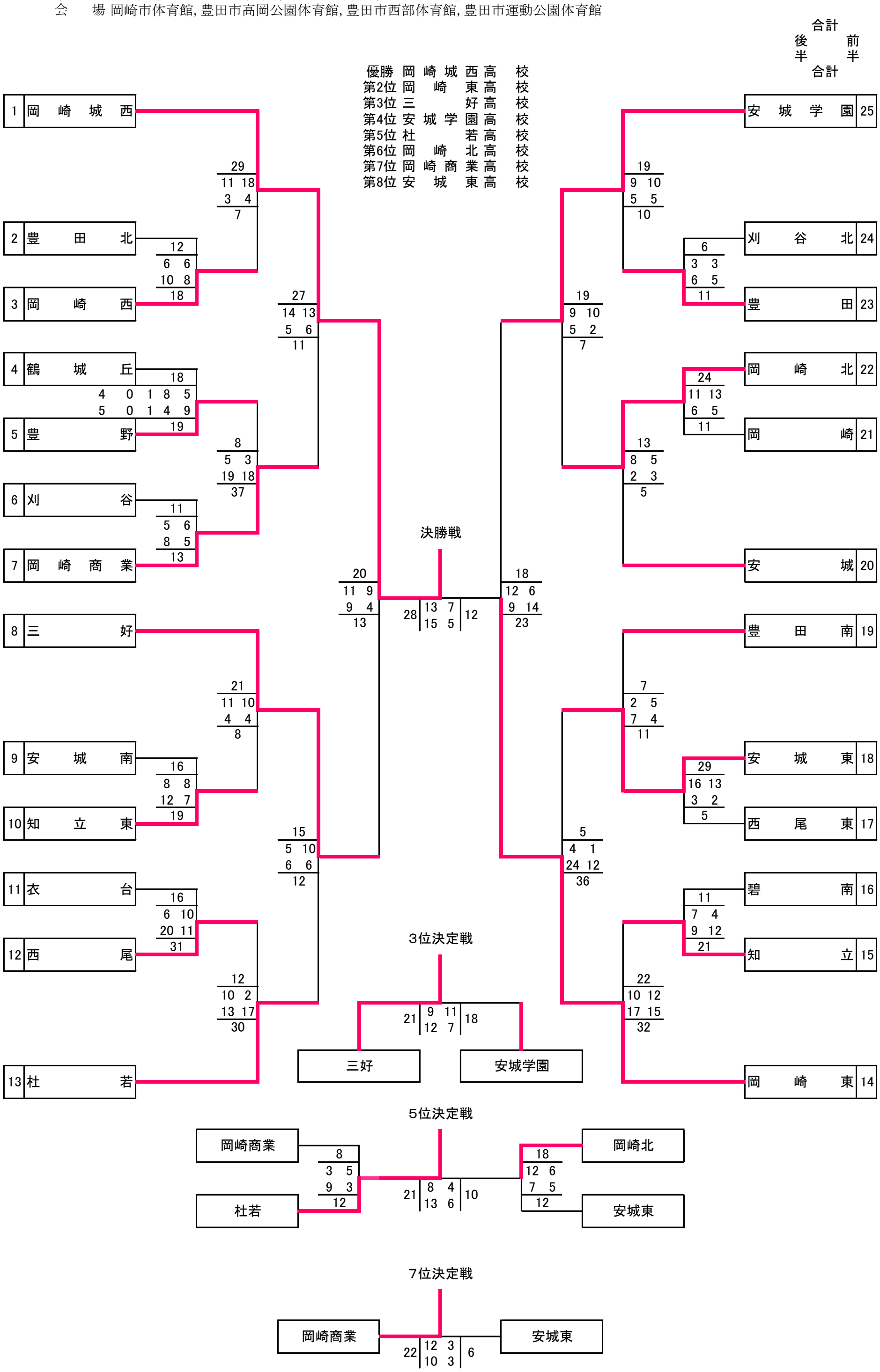
優勝	岡崎城西高校
第2位	岡崎東高校
第3位	三好高校
第4位	安城学園高校
第5位	杜若高校
第6位	岡崎北高校
第7位	岡崎商業高校
第8位	安城東高校