# 高体連主催　愛知県ハンドボール選手権大会　尾張支部予選会

期　　日　令和2年7月18日(土)・19日(日)・23日(木・祝)・24日(金・祝)・26日(日)
会　　場　大治町スポーツセンター　愛西市親水公園総合体育館　岩倉市総合文化体育センター　稲沢市総合体育館　各高等学校体育館

合計
延 後 前
長 半 半
合計

男子の部

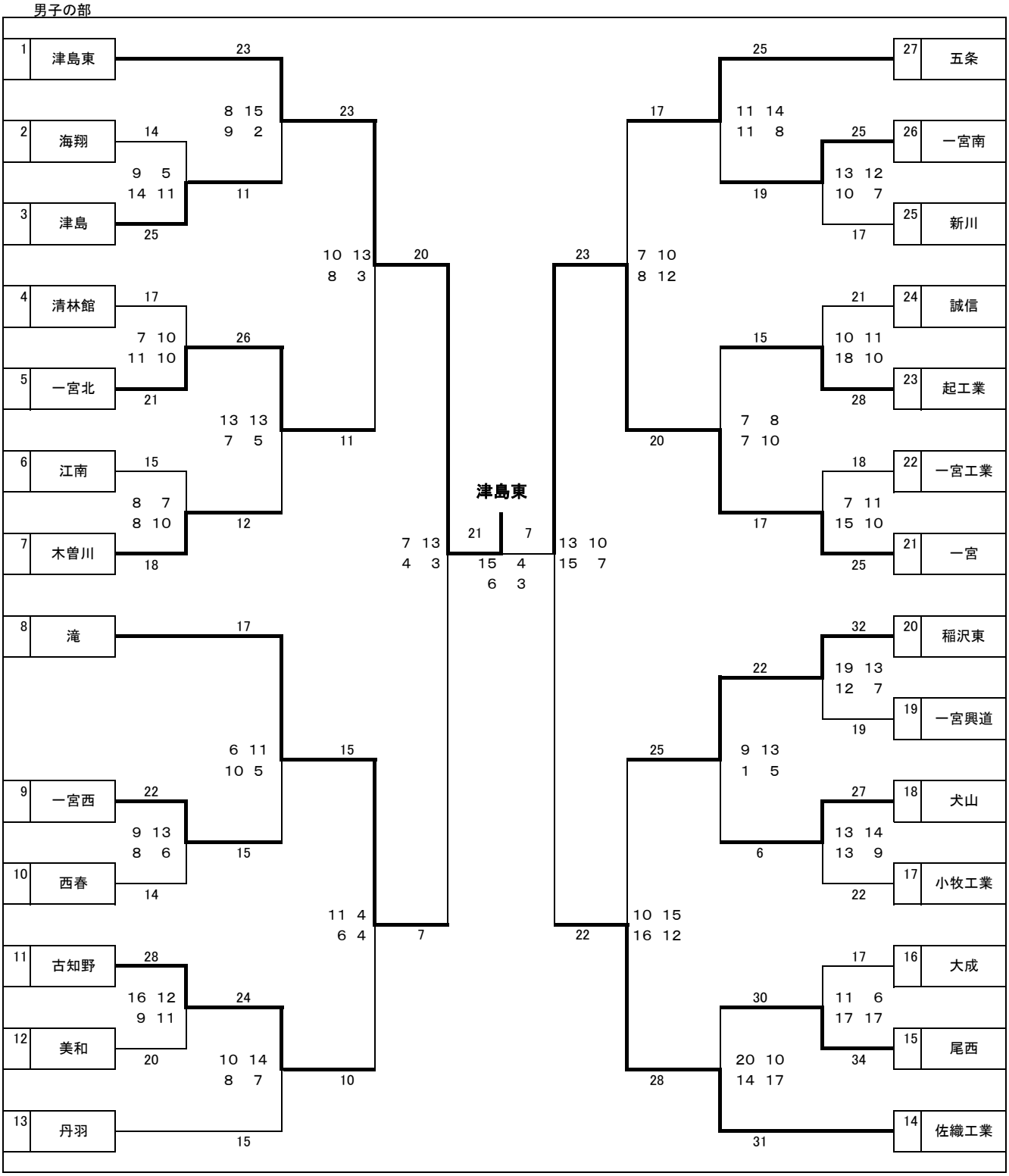

# 高体連主催　愛知県ハンドボール選手権大会　尾張支部予選会

期　　日　令和2年7月18日(土)・19日(日)・23日(木・祝)・24日(金・祝)・26日(日)
会　　場　大治町スポーツセンター　愛西市親水公園総合体育館　岩倉市総合文化体育センター　稲沢市総合体育館　各高等学校体育館

合計
延 後 前
長 半 半
合計
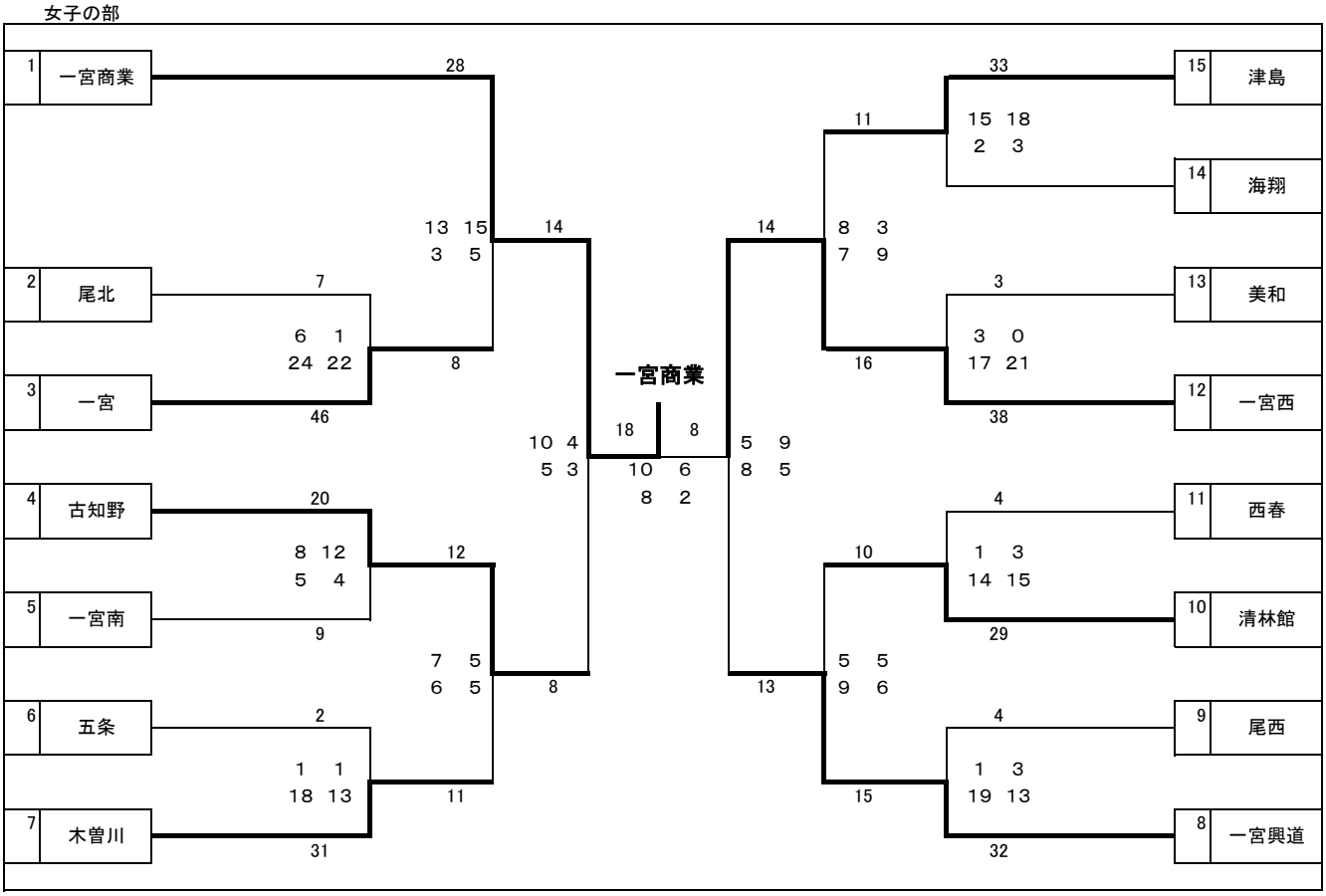
女子の部