令和７年度　愛知県高等学校総合体育大会ハンドボール競技　名南支部予選会

期日　令和7年4月19･20･27日

会場　桜台、緑、名市工、名工 、大同高校各校体育館、パロマ瑞穂アリーナ

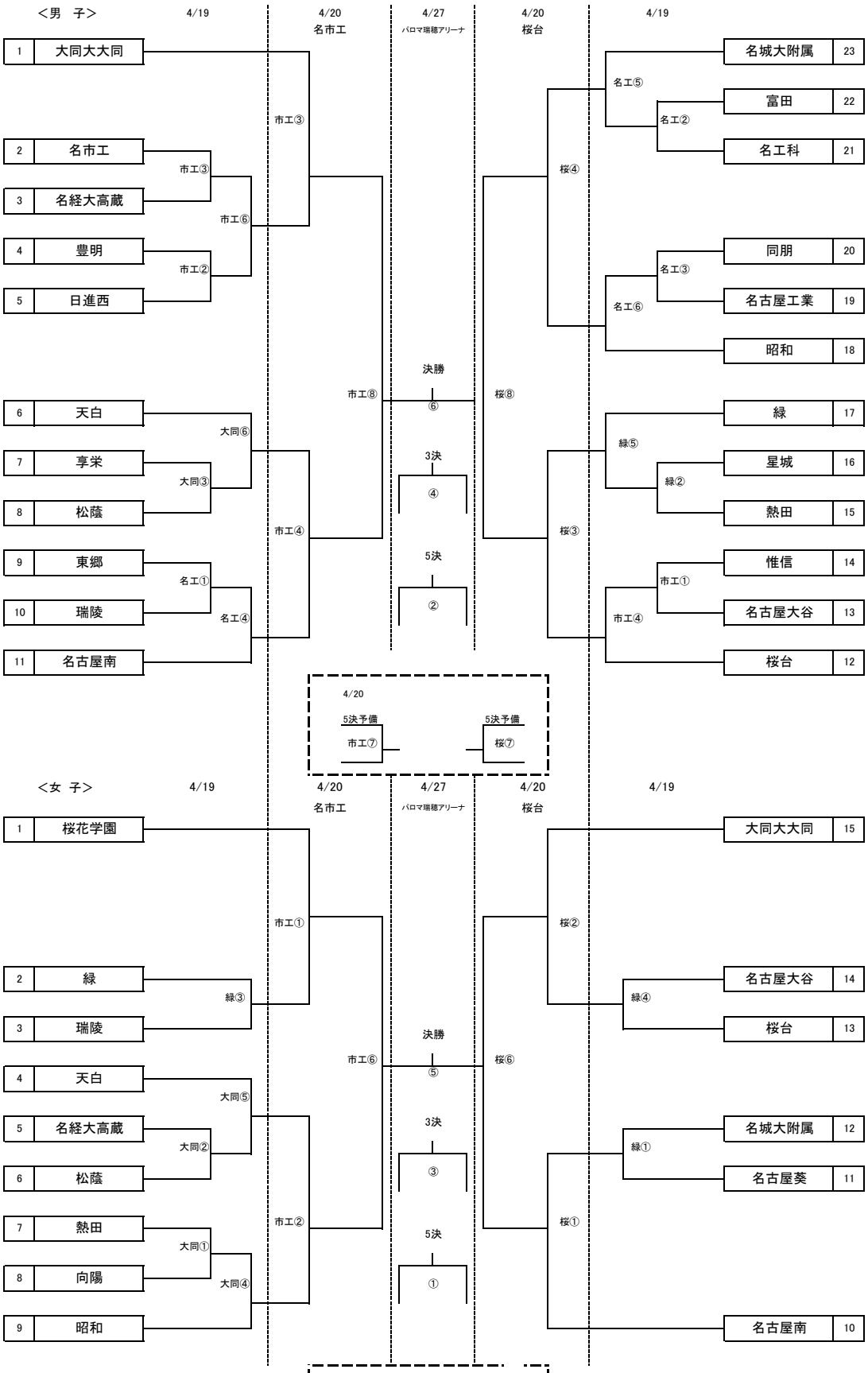

※最終日の審判は結果を
見て割り振りをさせていただきます。

4/19、4/20

試合時間　25分－5分－25分			
①	9:00 ～	⑤	13:00 ～
②	10:00 ～	⑥	14:00 ～
③	11:00 ～	⑦	15:00 ～
④	12:00 ～	⑧	16:00 ～

4/27

試合時間　25分－5分－25分			
①	9:40 ～	⑤	15:00 ～
②	11:00 ～	⑥	16:20 ～
③	12:20 ～		
④	13:40 ～		

※会場
桜：桜台高校　　緑：緑高校　　名工：名古屋工業高校
市工：名古屋市立工業高校
大同：大同大大同高校